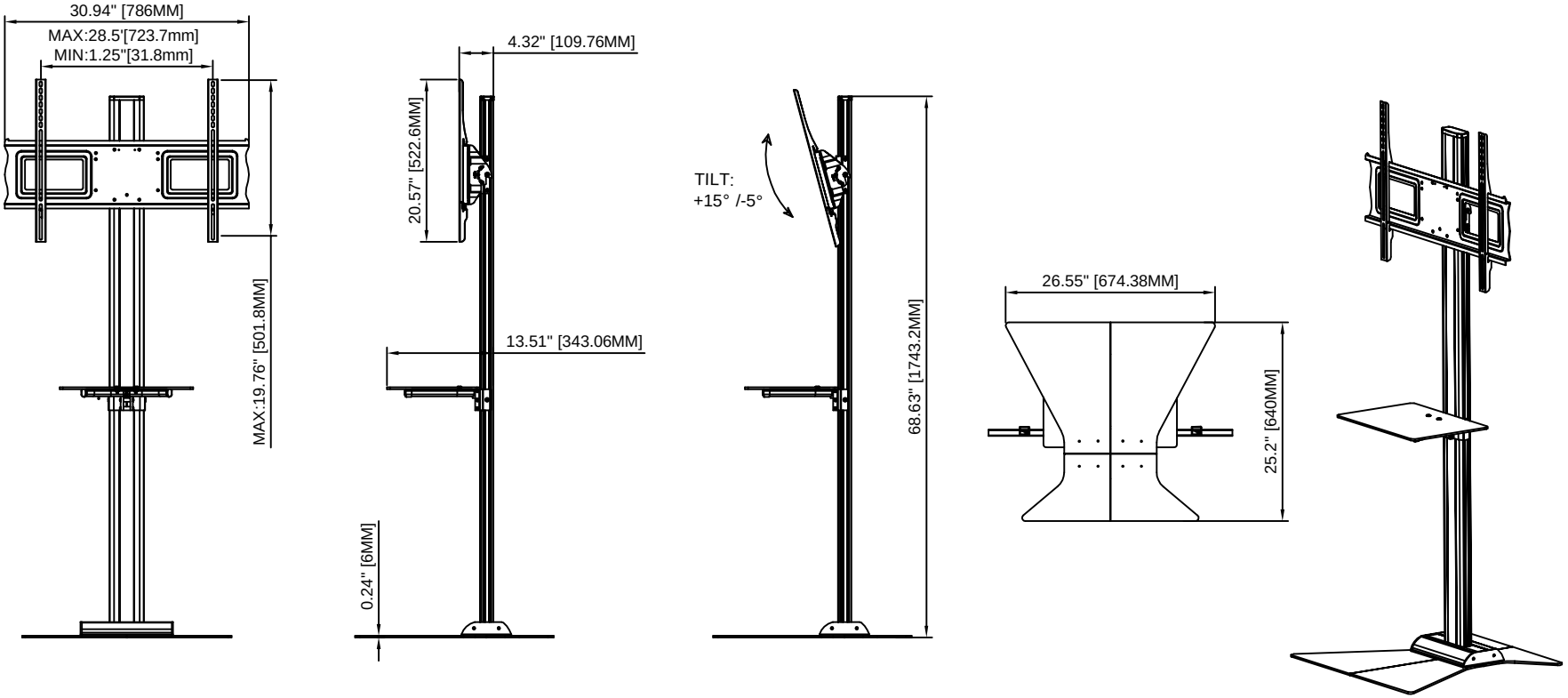

www.wize-av.com | info@wize-av.com

AV MOUNTING SOLUTIONS

TITLE:	
Wize Pro S63	
SIZE B	DWG.NO. S63